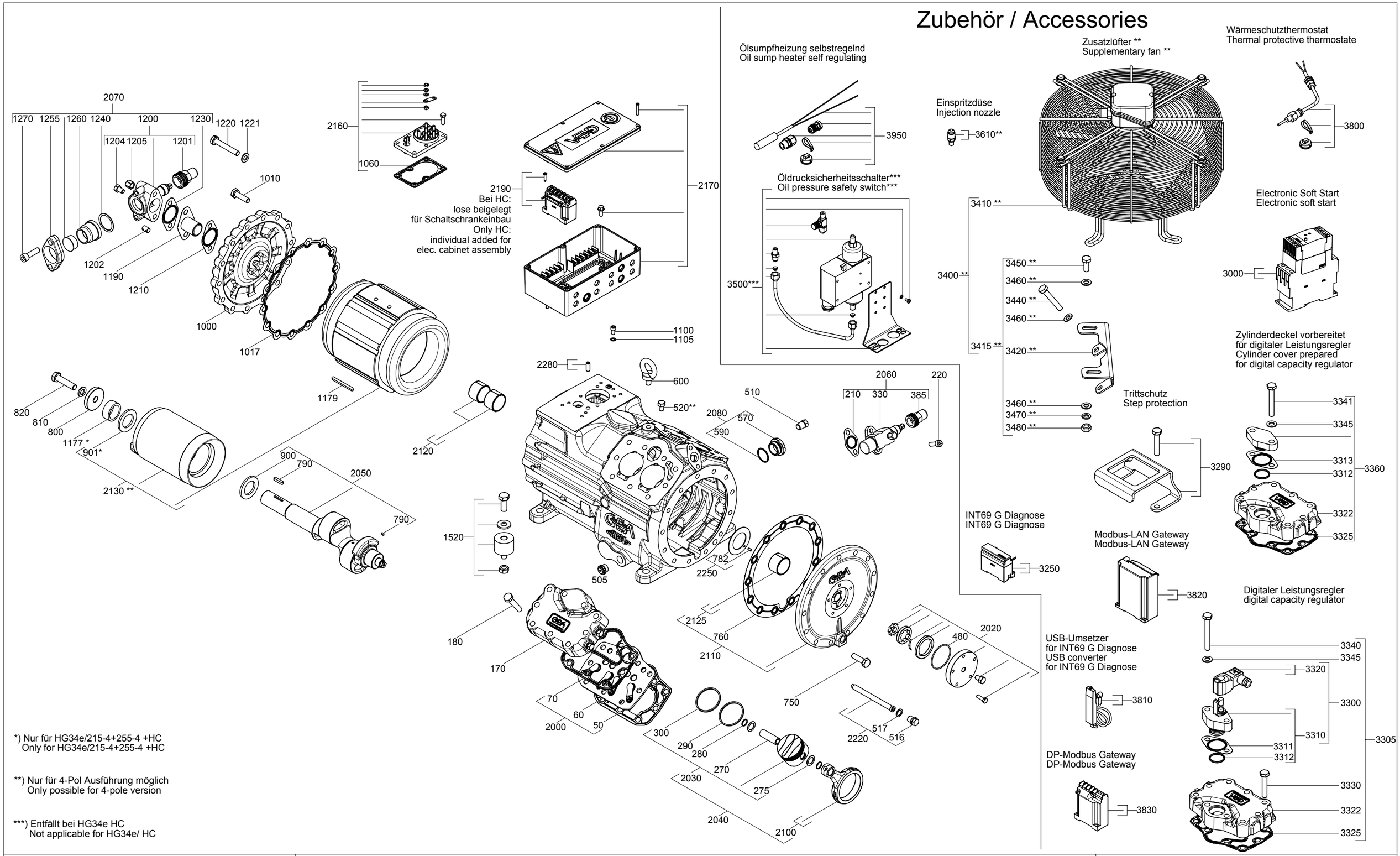

*) Nur für HG34e/215-4+255-4 +HC
Only for HG34e/215-4+255-4 +HC

**) Nur für 4-Pol Ausführung möglich
Only possible for 4-pole version

***) Entfällt bei HG34e HC
Not applicable for HG34e/ HC

Halbhermetischer Verdichter HG / Semi-hermetic compressor HG

Typ / type	Teile-Nr./ part-no.	Typ / type	Teile-Nr./ part-no.	Typ / type	Teile-Nr./ part-no.	Typ / type	Teile-Nr./ part-no.	Typ / type	Teile-Nr./ part-no.
HG34e/215-4	16050	HGX34e/215-4	16058	HG34e/215-4 S	16054	HGX34e/215-4 S	16062	HGX34e/255-2	16074
HG34e/255-4	16051	HGX34e/255-4	16059	HG34e/255-4 S	16055	HGX34e/255-4 S	16063	HGX34e/315-2	16075
HG34e/315-4	16052	HGX34e/315-4	16060	HG34e/315-4 S	16056	HGX34e/315-4 S	16064	HGX34e/315-2 S	16076
HG34e/380-4	16053	HGX34e/380-4	16061	HG34e/380-4 S	16057	HGX34e/380-4 S	16065	HGX34e/380-2	16077
HG34e/215-4 HC	16066	-	-	HG34e/215-4 S HC	16070	-	-	-	-
HG34e/255-4 HC	16067	-	-	HG34e/255-4 S HC	16071	-	-	-	-
HG34e/315-4 HC	16068	-	-	HG34e/315-4 S HC	16072	-	-	-	-
HG34e/380-4 HC	16069	-	-	HG34e/380-4 S HC	16073	-	-	-	-

Zeichn.-Nr. / Drawing no. :

1.0850-16057.0 0g

Stand / As of date: 06.19

Dok-ID: 232329